Stojak rowerowy Primario, 1–4 stanowiska

Stojak z rury, spawany w całości. Montaż to zaślepki i kotwienie

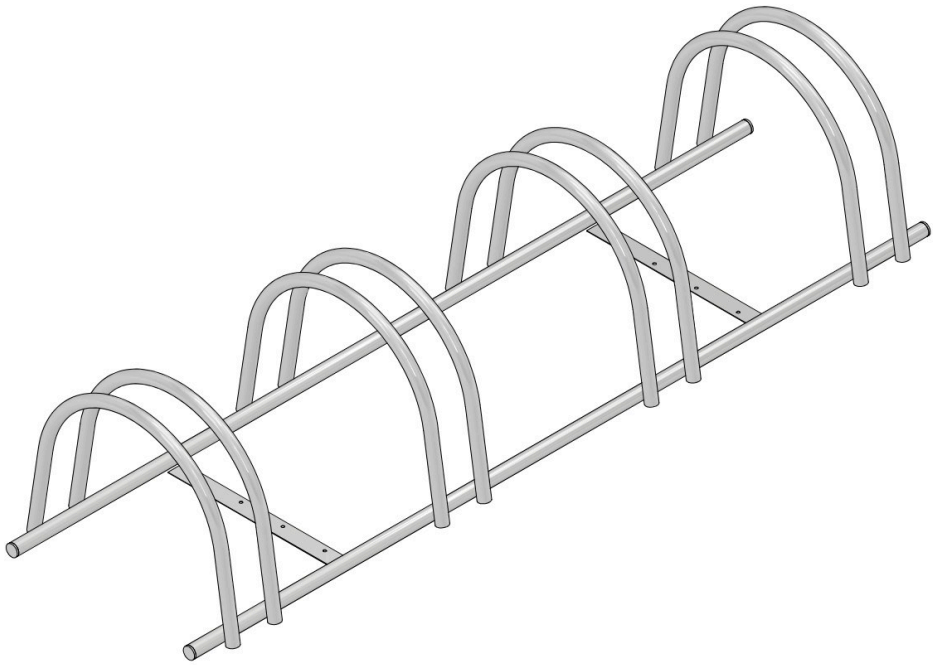

OSOBY

1

stojak jest gotowy po wyjęciu z opakowania

CZĘŚCI W PACZCE

2 poz.

lista z numerami na stronie 2

NARZĘDZIA

gumowy młotek, wiertarka udarowa i klucz do kotew

Zanim zaczniesz

- Rozpakuj wszystko i policz części według listy na stronie 2.
- Montuj na równym, czystym podłożu. Rozłóż karton, żeby nie porysować lakieru.
- Śruby dokręcaj najpierw ręcznie. Na mocno dociągnij je dopiero na końcu, gdy całość stoi równo.
- Czegoś brakuje albo coś jest uszkodzone? Nie montuj dalej, napisz do nas (kontakt na stronie 3).

W tej instrukcji

- Strona 2: co jest w paczce.
- Strona 3: montaż krok po kroku (1 krok).
- Strona 3: mocowanie do podłoża i kontakt.
- Strony 4–6: karta pielęgnacji.

Rysunki pochodzą z dokumentacji konstrukcyjnej Primario Grande.

Co jest w paczce

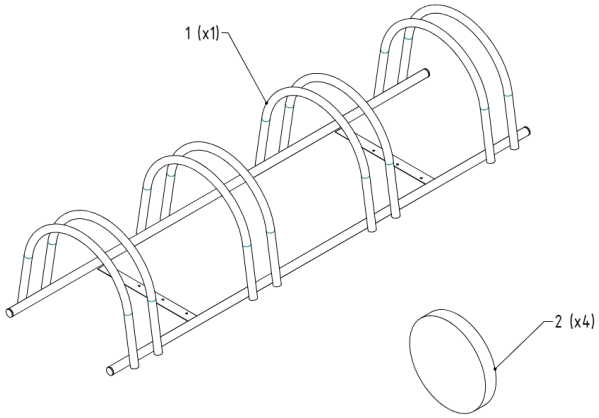

NR	CZĘŚĆ	WYMIAR / UWAGI	SZT.
1	Stojak rowerowy	rura stalowa, wersja 1, 2, 3 lub 4 stanowiska	1
2	Zaślepka rury		4

Numery części są takie same jak na rysunkach w kolejnych krokach.

1 Wciśnij zaślepki i ustaw stojak

W cztery otwarte końce rur wciśnij zaślepki. Ustaw stojak w docelowym miejscu, na równym, utwardzonym podłożu.

Użyjesz: **1** Stojak rowerowy | **2** Zaślepka rury

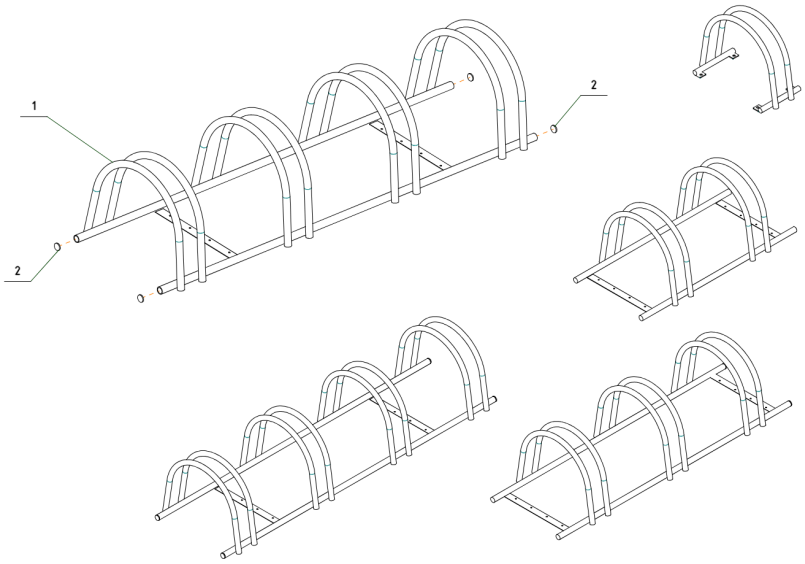

Mocowanie do podłoża

Płaskowniki łączące łuki mają otwory do kotwienia. Zaznacz otwory na podłożu, wywierć i przykręć stojak kotwami. Użyj kotew rozporowych M8 × 80 do betonu, po jednej w każdym otworze. Kotwy nie wchodzą w skład zestawu.

Po montażu

- Po 2–3 tygodniach dociągnij śruby i nakrętki.
- Raz w roku sprawdź połączenia i powłokę lakierniczą. Karta pielęgnacji jest na ostatnich stronach.

Brakuje części? Masz pytanie?

Napisz lub zadzwoń, podaj numer zamówienia i numer części z tej instrukcji.

kontakt@primariogrande.pl
tel. +48 690 084 440
Primario Grande sp. z o.o.



Do produkcji używamy **skandynawskiego drewna**, dzięki czemu jest odporne na zróżnicowane warunki atmosferyczne. Nasze drewno **suszymy** i pokrywamy i**mpregnatem.** Jednakże wystawiane na słońce, deszcz czy śnieg, wymaga ponownej impregnacji **raz na pół roku**. Również w celu utrzymania **gwarancji.**

Jak zadbać o nasze produkty?

IMPREGNAT

Gwarancja obowiązuje w tylko w przypadku zastosowania i**mpregnatów wodorozcieńczalnych**. Użycie rozpuszczalnikowych powoduje utratę gwarancji. Nie jesteśmy w stanie zagwarantować żywotności takiego impregnatu na rodzimym drewnie.

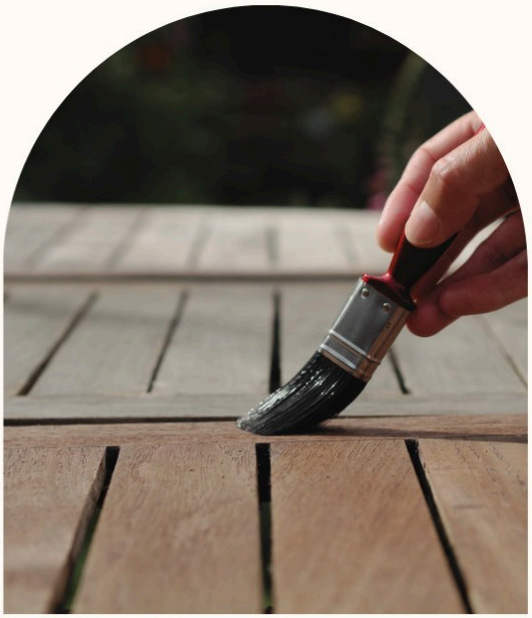

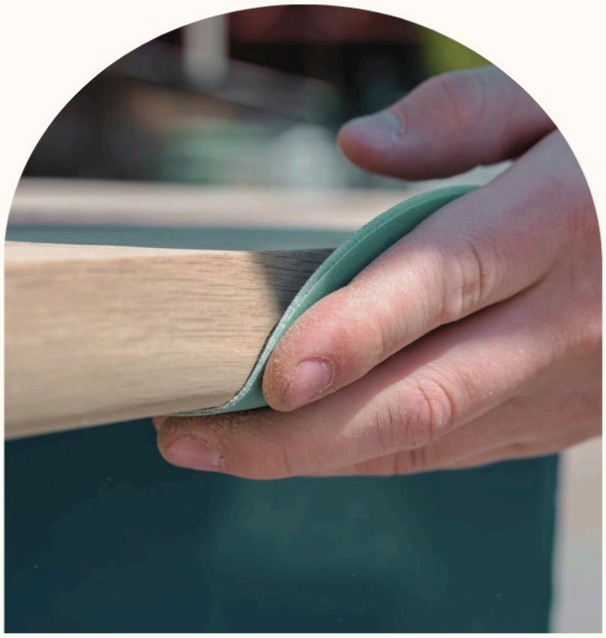

SPOSÓB IMPREGNOWANIA

Przed rozpoczęciem impregnacji, należy **przygotować deski**, **szlifując** je papierem ściernym nie grubszym niż uziarnienie 220. Po dokładnym odpyleniu i zeszlifowaniu, można położyć impregnat(**2 warstwy**). Sposób użycia znajduje się zawsze na opakowaniu producenta

Jak zadbać o nasze produkty?

CO Z TYM DESZCZEM?

Aby wydłużyć żywotność naszych ławek, zalecamy by zapobiegać nadmiernemu gromadzeniu się na nich deszczu oraz śniegu.





ELEMENTY METALOWE

W przypadku elementów metalowych, nie wymaga się większej profilaktyki, jednak należy pamiętać o kilku kwestiach. **Plastikowe zaślepki**,, zabezpieczenie zakończeń metalowych, muszą być **zawsze na miejscu**. W przypadku ich wypadnięcia lub uszkodzenia, należy **bezzwłocznie wymienić** je na nowe

Jak zadbać o nasze produkty?

Ławka **nie powinna** być montowana w **kałużach**, ani w miejscach, nadmiernie **stojącej wody**. Podłoże mocowania powinno być **suche** i odpowiednio **utwardzone**. Ławki posiadają otwory do mocowania, podczas montażu należy pamiętać o założeniu podkładek (gumowej i metalowej), tak aby nie uszkodzić elementów stopek.

