Ławka Pigram

Ławka z oparciem i podłokietnikami, 8 desek



OSOBY

2

drugą osobę poproś o przytrzymanie elementów

CZĘŚCI W PACZCE

8 poz.

lista z numerami na stronie 2

NARZĘDZIA

klucz płaski lub nasadowy 13 mm, wkrętarka, młotek, gumowy młotek

Zanim zaczniesz

- Rozpakuj wszystko i policz części według listy na stronie 2.
- Montuj na równym, czystym podłożu. Rozłóż karton, żeby nie porysować lakieru.
- Śruby dokręcaj najpierw ręcznie. Na mocno dociągnij je dopiero na końcu, gdy całość stoi równo.
- Czegoś brakuje albo coś jest uszkodzone? Nie montuj dalej, napisz do nas (kontakt na stronie 4).

W tej instrukcji

- Strona 2: co jest w paczce.
- Strona 3: montaż krok po kroku (2 kroki).
- Strona 4: mocowanie do podłoża i kontakt.
- Strony 5–7: karta pielęgnacji.

Rysunki pochodzą z dokumentacji konstrukcyjnej Primario Grande.

Co jest w paczce

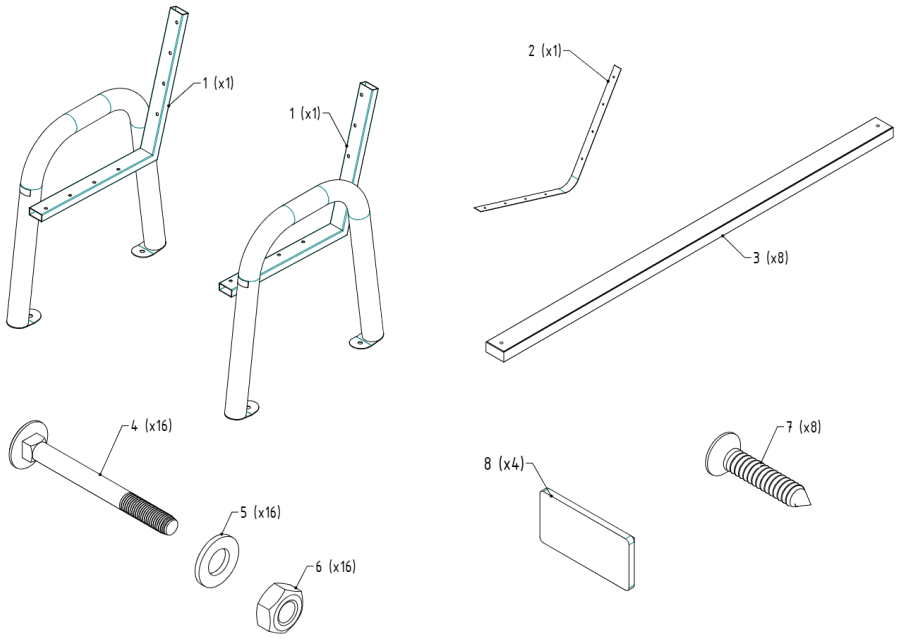

NR	CZĘŚĆ	WYMIAR / UWAGI	SZT.
1	Stelaż boczny (lewy i prawy)	stal malowana proszkowo	2
2	Wspornik środkowy	gięty płaskownik	1
3	Deska	45 × 70 mm	8
4	Śruba zamkowa (łeb grzybkowy)	M8 × 80, DIN 603	16
5	Podkładka	A 8,4, DIN 125	16
6	Nakrętka	M8, DIN 934	16
7	Wkręt do drewna	w zestawie	8
8	Zaślepka profilu	50 × 25	4

Numery części są takie same jak na rysunkach w kolejnych krokach.

1 Wciśnij zaślepki i przykręć deski siedziska

W otwarte końce profili wciśnij zaślepki. Jeśli wchodzą ciężko, dobij je lekko gumowym młotkiem. Ustaw stelaże naprzeciw siebie i połóż deski na wspornikach siedziska. Śruba od góry, od spodu podkładka i nakrętka. Dokręć na razie ręcznie.

Użyjesz: **1** Stelaż boczny (lewy i prawy) | **3** Deska | **4** Śruba zamkowa (łeb grzybkowy) | **5** Podkładka | **6** Nakrętka | **8** Zaślepka profilu

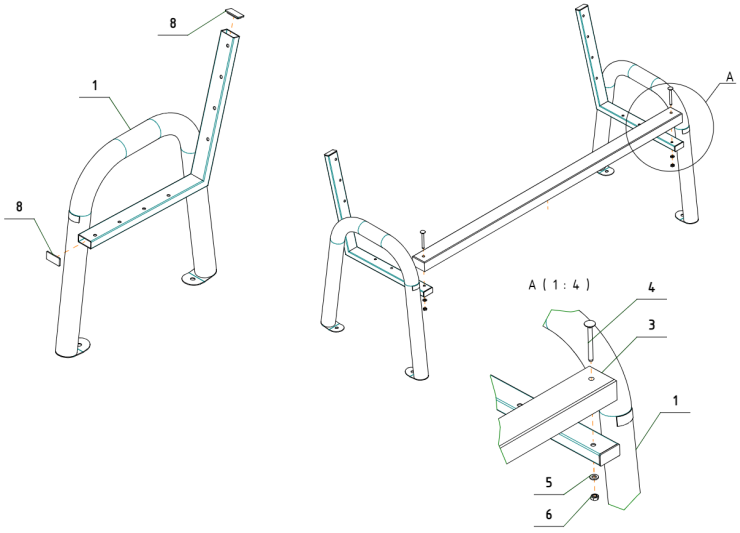

2 Przykręć deski oparcia i wspornik

Deski oparcia przyłóż do słupków stelaży. Śruba od przodu, z tyłu podkładka i nakrętka. Wyrównaj deski i dokręć mocno wszystkie nakrętki. W połowie długości przyłóż wspornik środkowy do desek i przykręć go wkrętami, po jednym do każdej deski.

Użyjesz: **2** Wspornik środkowy | **3** Deska | **4** Śruba zamkowa (łeb grzybkowy) | **5** Podkładka | **6** Nakrętka | **7** Wkręt do drewna

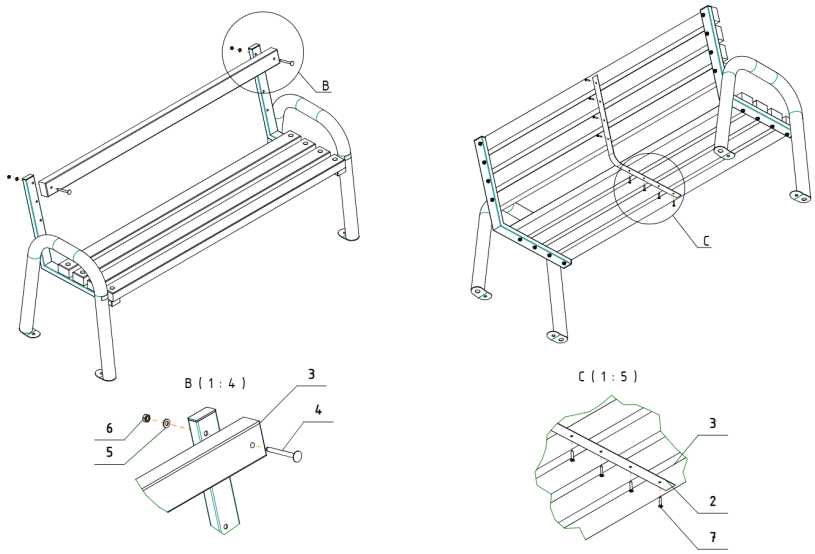

Mocowanie do podłoża

Stopki stelaży mają otwory do kotwienia. W miejscach publicznych produkt należy zakotwić do utwardzonego podłoża. Użyj kotew rozporowych M8 × 80 do betonu, po jednej w każdym otworze. Kotwy nie wchodzą w skład zestawu.

Po montażu

- Po 2–3 tygodniach dociągnij śruby i nakrętki.
- Drewno impregnuj co pół roku impregnatem wodorozcieńczalnym. To warunek gwarancji. Karta pielęgnacji jest na ostatnich stronach.

Brakuje części? Masz pytanie?

Napisz lub zadzwoń, podaj numer zamówienia i numer części z tej instrukcji.

kontakt@primariogrande.pl
tel. +48 690 084 440
Primario Grande sp. z o.o.



Do produkcji używamy **skandynawskiego drewna**, dzięki czemu jest odporne na zróżnicowane warunki atmosferyczne. Nasze drewno **suszymy** i pokrywamy i**mpregnatem.** Jednakże wystawiane na słońce, deszcz czy śnieg, wymaga ponownej impregnacji **raz na pół roku**. Również w celu utrzymania **gwarancji.**

Jak zadbać o nasze produkty?

IMPREGNAT

Gwarancja obowiązuje w tylko w przypadku zastosowania i**mpregnatów wodorozcieńczalnych**. Użycie rozpuszczalnikowych powoduje utratę gwarancji. Nie jesteśmy w stanie zagwarantować żywotności takiego impregnatu na rodzimym drewnie.

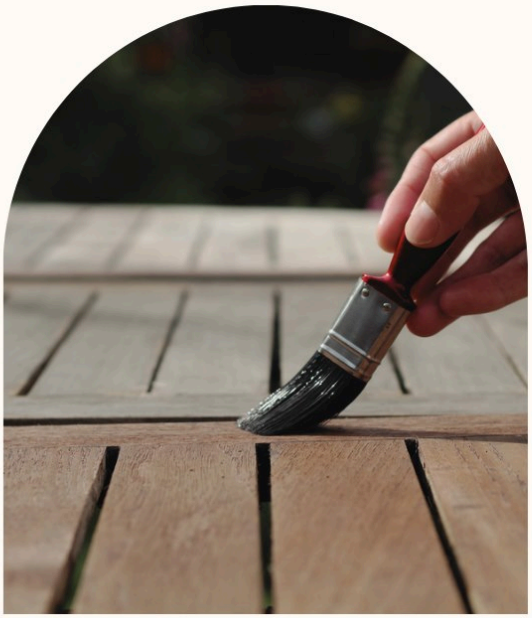

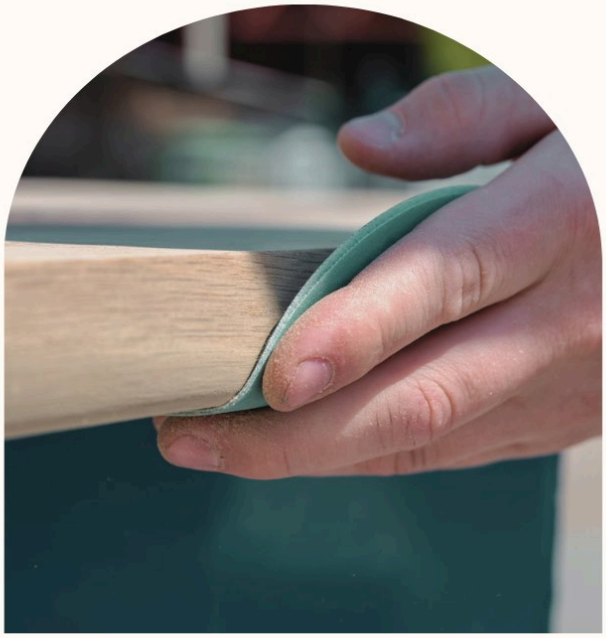

SPOSÓB IMPREGNOWANIA

Przed rozpoczęciem impregnacji, należy **przygotować deski**, **szlifując** je papierem ściernym nie grubszym niż uziarnienie 220. Po dokładnym odpyleniu i zeszlifowaniu, można położyć impregnat(**2 warstwy**). Sposób użycia znajduje się zawsze na opakowaniu producenta

Jak zadbać o nasze produkty?

CO Z TYM DESZCZEM?

Aby wydłużyć żywotność naszych ławek, zalecamy by zapobiegać nadmiernemu gromadzeniu się na nich deszczu oraz śniegu.





ELEMENTY METALOWE

W przypadku elementów metalowych, nie wymaga się większej profilaktyki, jednak należy pamiętać o kilku kwestiach. **Plastikowe zaślepki**,, zabezpieczenie zakończeń metalowych, muszą być **zawsze na miejscu**. W przypadku ich wypadnięcia lub uszkodzenia, należy **bezzwłocznie wymienić** je na nowe

Jak zadbać o nasze produkty?

Ławka **nie powinna** być montowana w **kałużach**, ani w miejscach, nadmiernie **stojącej wody**. Podłoże mocowania powinno być **suche** i odpowiednio **utwardzone**. Ławki posiadają otwory do mocowania, podczas montażu należy pamiętać o założeniu podkładek (gumowej i metalowej), tak aby nie uszkodzić elementów stopek.

